CLICK'N'RIDE®

QUICK RELEASE MOTORCYCLE TURN INDICATORS

クリックンライド

エンデューロやサーキット走行の際、簡単にウインカーの取り外しが可能！クイックリリースシステム付LEDウインカー登場！

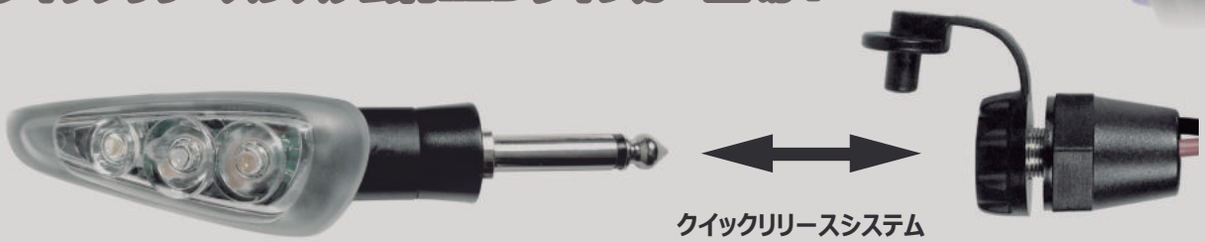

CLICK'N'RIDE

イメージ動画はこちら

● ユニバーサルデザイン

CLICKnRIDE®は汎用品の為多くのバイクに取付けが可能です。
ウインカー本体を取り外し可能なクイックリリースシステムが付属しています。

● 頑丈なボディと高品質な素材を使用

CLICKnRIDE®は高品質の素材と部品を使用しており耐久性があります。
LEDは、最高50,000時間の高輝度で安定した物を使用しており、レンズ面には「キャッツアイ」光学系を特徴とする3Dレンズを採用。レンズ全体を防水に仕上げるために超音波溶接されており、ソケット部分は防水キャップを備えています。※ウインカー使用時防水キャップはウインカー背部に固定。

● Eマーク認定

CLICKnRIDE®は、厳格なテストを受けEマークを取得しています。
テストはUNECE R50規格に従って行われています。これらは、オートバイに要求される他の規格の中でも、ランプの強度、色、距離、角度が含まれるだけでなく、ISO9001に従って行われることも保証されます。

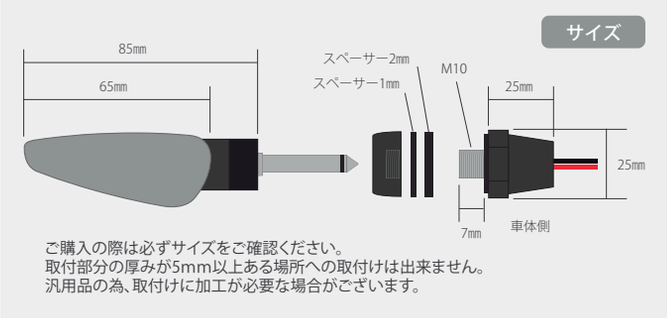

LEDウインカーセット

抵抗器セット

ウインカーポーチ

リペア

ウインカー部分（L）

リペア

ウインカー部分（R）

リペア

ソケット部分

ウインカーのタイプは現物と写真をご確認ください

CLICKnRIDE®ラインナップリスト

商品名	品番	価格(税込)
LEDウインカーセット（2個入り）	CR-4202	¥13,200
オプション 抵抗器セット（2個入り）	CR-4207	¥2,200
オプション ウインカーポーチ	CR-4208	¥1,100
オプション リアウインカーステー	CR-S01	¥2,420

CLICKnRIDE®リペアパーツ

商品名	品番	価格(税込)
リペア ウインカー部分（L）	CR-4205-L	¥4,180
リペア ウインカー部分（R）	CR-4205-R	¥4,180
リペア ソケット部分（1個入り）	CR-4206	¥2,970